Elektro-Deichselstapler
ERC 214i-216i

Hubhöhe: 2400-6000 mm / Tragfähigkeit: 1400-1600 kg

ERC 214i-216i

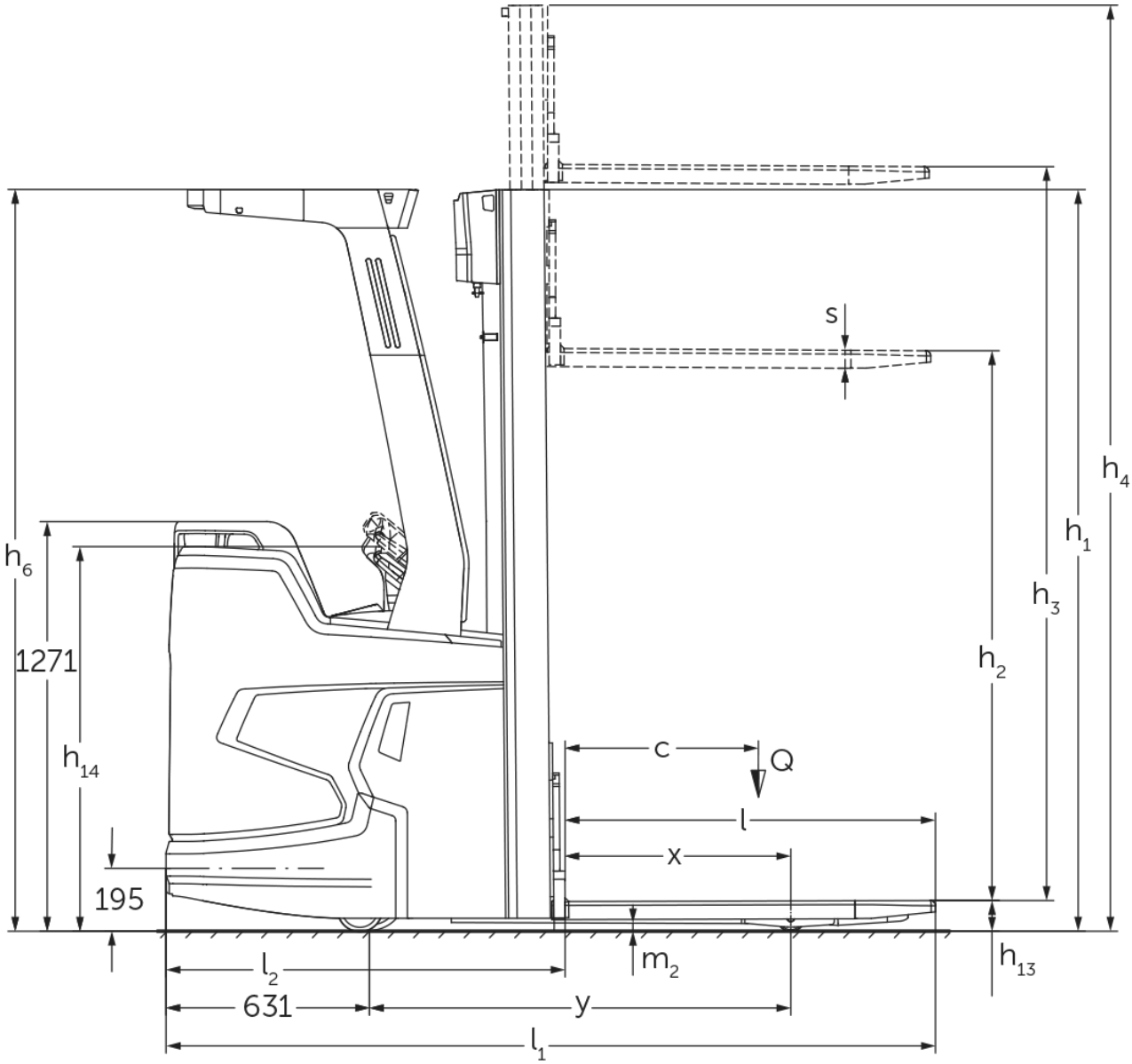

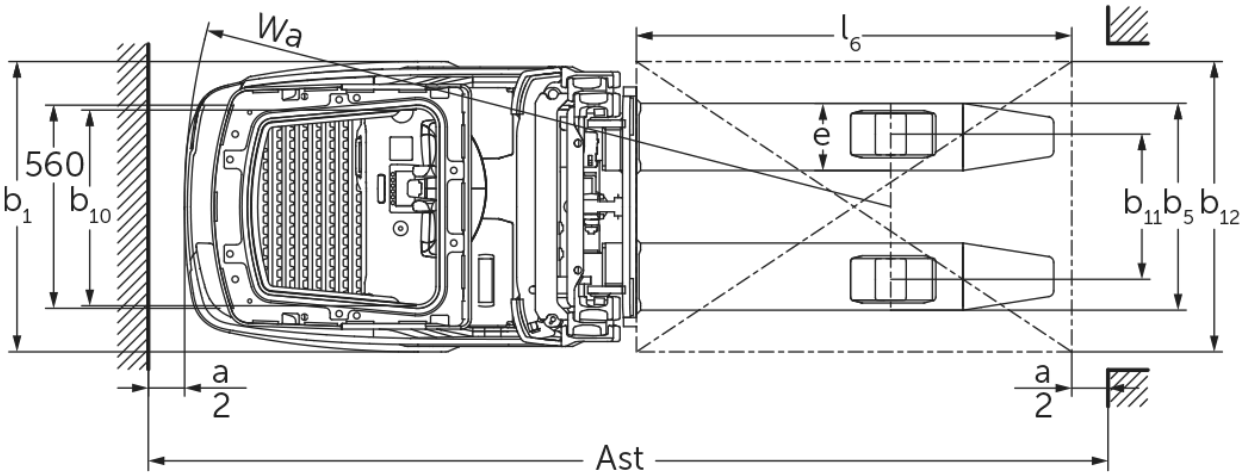

ERC 214i-216i

ERC 214i	Hub (h3)	Höhe Hubgerüst eingefahren (h1)	Freihub (h2)	Höhe Hubgerüst ausgefahren (h4)
Dreifach-Hubgerüst DZ	**4090 mm**	**1880 mm**	**1348 mm**	**4622 mm**
	4300 mm	1950 mm	1418 mm	4832 mm
	4690 mm	2080 mm	1548 mm	5222 mm
	5350 mm	2300 mm	1768 mm	5882 mm
Zweifach-Hubgerüst ZT	**2500 mm**	**1800 mm**	**100 mm**	**3025 mm**
	2760 mm	1930 mm	100 mm	3285 mm
	2900 mm	2000 mm	100 mm	3425 mm
	3160 mm	2130 mm	100 mm	3685 mm
	3600 mm	2350 mm	100 mm	4125 mm
	4100 mm	2600 mm	100 mm	4625 mm
	4300 mm	2700 mm	100 mm	4825 mm
ERC 214i, ERC 216i	**Hub (h3)**	**Höhe Hubgerüst eingefahren (h1)**	**Freihub (h2)**	**Höhe Hubgerüst ausgefahren (h4)**
Dreifach-Hubgerüst DZ	**6000 mm**	**2550 mm**	**1968 mm**	**6582 mm**
ERC 216i	**Hub (h3)**	**Höhe Hubgerüst eingefahren (h1)**	**Freihub (h2)**	**Höhe Hubgerüst ausgefahren (h4)**
Dreifach-Hubgerüst DZ	**3990 mm**	**1880 mm**	**1298 mm**	**4572 mm**
	4200 mm	1950 mm	1368 mm	4782 mm
	4590 mm	2080 mm	1498 mm	5172 mm
	5250 mm	2300 mm	1718 mm	5832 mm
Zweifach-Hubgerüst ZT	**2400 mm**	**1800 mm**	**100 mm**	**2975 mm**
	2660 mm	1930 mm	100 mm	3235 mm
	2800 mm	2000 mm	100 mm	3375 mm
	3060 mm	2130 mm	100 mm	3635 mm
	3500 mm	2350 mm	100 mm	4075 mm
	4000 mm	2600 mm	100 mm	4575 mm
	4200 mm	2700 mm	100 mm	4775 mm

VDI-Tabelle

Stand: 05/2021

Kennzeichen	1.1	Hersteller (Kurzbezeichnung)			Jungheinrich	
	1.2	Typzeichen des Herstellers			**ERC 214i**	**ERC 216i**
	1.3	Antrieb			Elektro	
	1.4	Bedienung			Fahrerstand	
	1.5	Tragfähigkeit/Last	Q	kg	1400	1600
	1.6	Lastschwerpunktabstand	c	mm	600	
	1.8	Lastabstand	x	mm	694	
	1.9	Radstand	y	mm	1308	
Gewichte	2.1.1	Eigengewicht (inkl. Batterie)		kg	1470	1480
	2.2	Achslast mit Last vorn/hinten		kg	1195 / 1675	1210 / 1870
	2.3	Achslast ohne Last vorn/hinten		kg	1085 / 385	1090 / 390
Räder/Fahrwerk	3.1	Bereifung			PU	
	3.2	Reifengröße, vorn			Ø 230x77	Ø 230 x 77
	3.3	Reifengröße, hinten			Ø 85 x 75	
	3.4	Zusatzräder			Ø 140 x 57	
	3.5	Räder, Anzahl vorn/hinten (x=angetrieben)			1x + 1 / 4	
	3.6	Spurweite, vorn	b_{10}	mm	535	
	3.7	Spurweite, hinten	b_{11}	mm	400	
Grundabmessungen	4.2	Höhe Hubgerüst eingefahren (h1)	h_1	mm	2300	
	4.3	Freihub (h2)	h_2	mm	1768	1718
	4.4	Hub (h3)	h_3	mm	5350	5250
	4.5	Höhe Hubgerüst ausgefahren (h4)	h_4	mm	5882	5832
	4.7	Höhe Schutzdach (Kabine)	h_6	mm	2300	
	4.9	Höhe Deichselgriff in Fahrstellung min./max.		mm	1185 / 1245	
	4.15	Höhe gesenkt	h_{13}	mm	90	
	4.19	Gesamtlänge	l_1	mm	2389	
	4.20	Länge einschließlich Gabelrücken	l_2	mm	1239	
	4.21.1	Gesamtbreite	b_1	mm	800	
	4.22	Gabelzinkenmaße	s/e/l	x	56 x 185 x 1150	
	4.25	Gabelaußenabstand	b_5	mm	570	
	4.32	Bodenfreiheit Mitte Radstand	m_2	mm	26	
	4.34	Arbeitsgangbreite (Palette 1000x1200 quer)	Ast	mm	2596	
	4.34.1	Arbeitsgangbreite (Palette 800x1200 längs)	Ast	mm	2646	
	4.35	Wenderadius	W_a	mm	1947	
Leistungsdaten	5.1	Fahrgeschwindigkeit mit/ohne Last (Efficiency | drivePLUS)		km/h	7 / 7 | 9 / 12	
	5.2	Hubgeschwindigkeit mit/ohne Last		m/s	0,19 / 0,35	
	5.3	Senkgeschwindigkeit mit/ohne Last		m/s	0,43 / 0,49	
	5.8	Max. Steigfähigkeit mit/ohne Last (Efficiency | drivePLUS)		%	0 / 0 | 8 / 16	
	5.10	Betriebsbremse			generatorisch	
E-Motor/Elektronik	6.1	Fahrmotor, Leistung S2 60 min (Efficiency | drivePLUS)		kW	0 | 3,2	
	6.2	Hubmotor, Leistung bei S3		kW	3	
	6.3	Batterie nach DIN 43531/35/36			Jungheinrich Li-Ion	
	6.4	Batteriespannung/Nennkapazität		V / Ah	24 / 260	
	6.5	Batteriegewicht		kg	98	
	6.6.1	Energieverbrauch nach EN-Zyklus (Efficiency | PLUS)		kWh/h	0 | 0,96	0,96 | 0
	6.6.2	CO2 Äquivalent nach EN16796		kg/h	-	0,5
	6.7	Umschlagleistung (Efficiency | PLUS)		t/h	0 | 83	

	6.8.1	Energieverbrauch bei max. Umschlagleistung (Efficiency | PLUS)	kWh/h	0 | 2,31
Sonstiges	8.1	Art der Fahrsteuerung		AC
	10.7	Schalldruckpegel nach EN12053, Fahrerohr	dB (A)	68

- Dieses Typenblatt nach VDI-Richtlinie 2198 nennt nur die technischen Werte des Standard-Gerätes. Abweichende Bereifungen, andere Hubgerüste, Zusatzeinrichtungen usw. können andere Werte ergeben.

Efficiency: Werte Standardpaket | PLUS: Werte Leistungspaket
Werte für 260-Ah-Li-Ionen-Batterie, Hubgerüst DZ 5350 / DZ 5250, mit Fahrerschutzdach, Radarme angehoben, ohne Rammschutz.
- VDI-Nr. 1.8: Bei gesenkten Radarmen: x + 53 mm; Bei ZT-Hubgerüst: x + 32 mm
- VDI-Nr. 1.9: Bei gesenkten Radarmen: y + 51 mm
- VDI-Nr. 4.19: Bei ZT-Hubgerüst: l1 - 32 mm
- VDI-Nr. 4.20: Bei ZT-Hubgerüst: l2 - 32 mm
- VDI-Nr. 4.34: Diagonal nach VDI: Ast + 225 mm; Bei ZT-Hubgerüst: Ast - 32 mm
- VDI-Nr. 4.34.1: Diagonal nach VDI: Ast + 146 mm; Bei ZT-Hubgerüst: Ast - 32 mm
- VDI-Nr. 6.2: Bei S3 = 11%
- VDI-Nr. 6.5: Bei 130-Ah-Batterie = 76 kg

Zertifiziert sind die deutschen Produktionswerke in Norderstedt, Moosburg und Landsberg.

ISO 9001
ISO 14001

Jungheinrich Flurförderzeuge entsprechen den europäischen Sicherheitsanforderungen.

CE

JUNGHEINRICH