LI-ION technology

Elektro-Schubmaststapler
ETM/ETV 214 / 216

Hubhöhe: 4550-10700 mm / Tragfähigkeit: 1400-1600 kg

JUNGHEINRICH

ETM/ETV 214 / 216

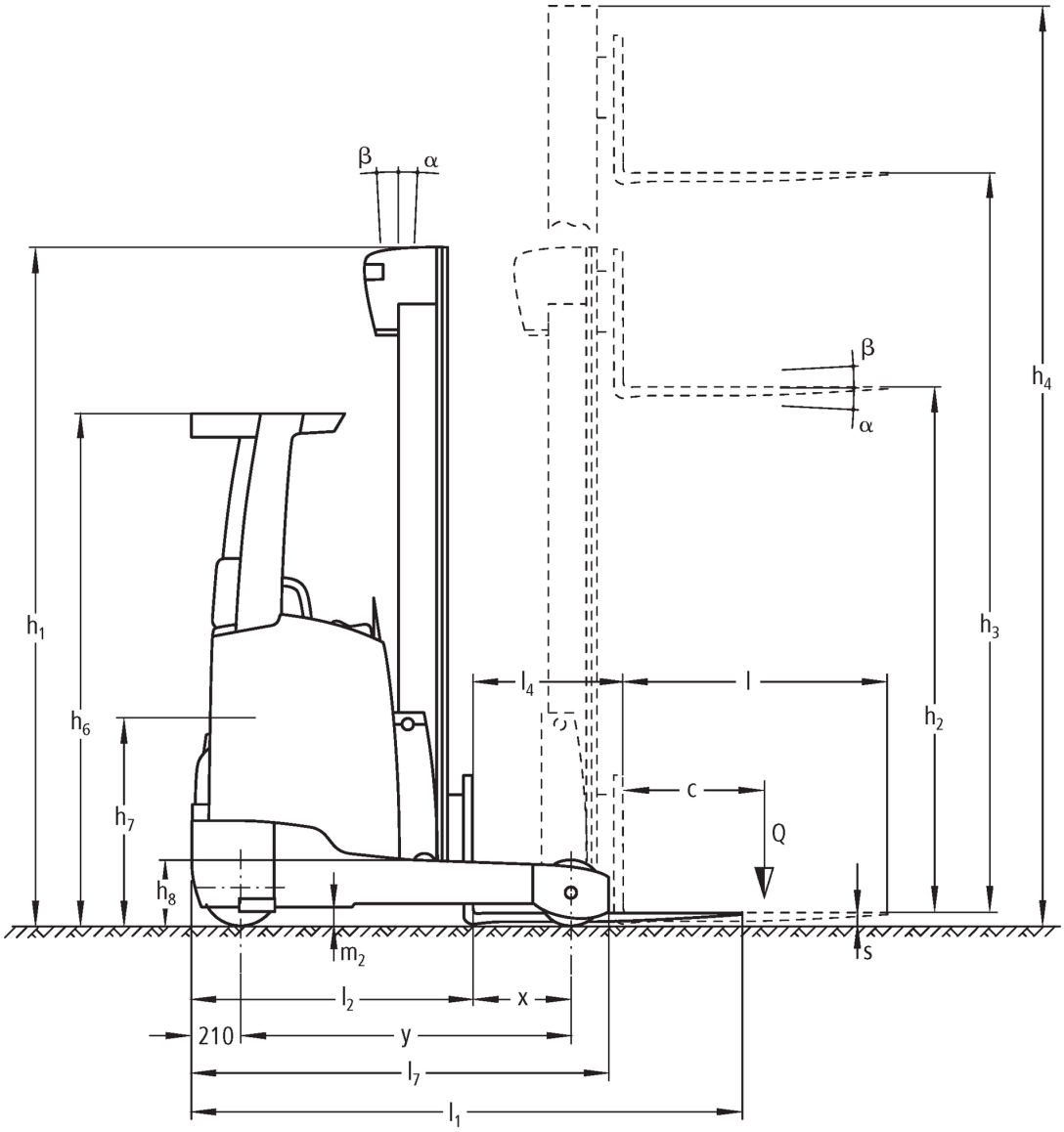

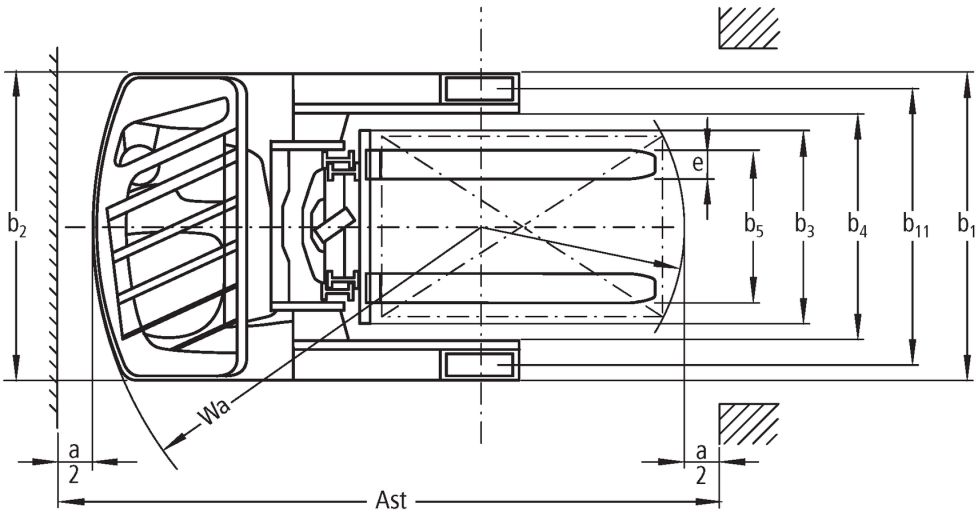

Schubmaststapler ETM/ETV 214/216 2011

ETM/ETV 214 / 216

ETM 214, ETV 214, ETM 216, ETV 216	Hub (h3)	Höhe Hubgerüst eingefahren (h1)	Freihub (h2)	Höhe Hubgerüst ausgefahren (h4)	Neigung Hubgerüst vor/zurück	Neigung Gabelträger vor/zurück
Mastneigung / Dreifach-Hubgerüst DZ / kaltverformt	**6500 mm**	**2700 mm**	**2056 mm**	**7144 mm**	**0,5 / 2 °**	
	6800 mm	2800 mm	2156 mm	7444 mm	0,5 / 2 °	
	7100 mm	2900 mm	2256 mm	7744 mm	0,5 / 2 °	
	7310 mm	2970 mm	2326 mm	7954 mm	0,5 / 1 °	
	7400 mm	3000 mm	2356 mm	8044 mm	0,5 / 1 °	
	7700 mm	3100 mm	2456 mm	8344 mm	0,5 / 1 °	
	8000 mm	3200 mm	2556 mm	8644 mm	0,5 / 1 °	
	8300 mm	3300 mm	2656 mm	8944 mm	0,5 / 1 °	
	8420 mm	3340 mm	2696 mm	9064 mm	0,5 / 1 °	
	8720 mm	3440 mm	2796 mm	9364 mm	0,5 / 1 °	
	9020 mm	3540 mm	2896 mm	9664 mm	0,5 / 1 °	
Mastneigung / Dreifach-Hubgerüst DZ / warmgewalzt	**4550 mm**	**2050 mm**	**1406 mm**	**5194 mm**	**1 / 5 °**	
	5000 mm	2200 mm	1556 mm	5644 mm	1 / 5 °	
	5240 mm	2280 mm	1636 mm	5884 mm	1 / 5 °	
	5300 mm	2300 mm	1656 mm	5944 mm	1 / 5 °	
	5450 mm	2350 mm	1706 mm	6094 mm	1 / 3 °	
	5600 mm	2400 mm	1756 mm	6244 mm	1 / 3 °	
	5720 mm	2440 mm	1796 mm	6364 mm	1 / 3 °	
	5810 mm	2470 mm	1826 mm	6454 mm	1 / 3 °	
	5900 mm	2500 mm	1856 mm	6544 mm	1 / 3 °	
	6200 mm	2600 mm	1956 mm	6844 mm	1 / 3 °	
	6500 mm	2700 mm	2056 mm	7144 mm	0,5 / 2 °	
	6800 mm	2800 mm	2156 mm	7444 mm	0,5 / 2 °	
	7100 mm	2900 mm	2256 mm	7744 mm	0,5 / 2 °	
	7310 mm	2970 mm	2326 mm	7954 mm	0,5 / 1 °	
	7400 mm	3000 mm	2356 mm	8044 mm	0,5 / 1 °	
ETV 214, ETV 216	**Hub (h3)**	**Höhe Hubgerüst eingefahren (h1)**	**Freihub (h2)**	**Höhe Hubgerüst ausgefahren (h4)**	**Neigung Hubgerüst vor/zurück**	**Neigung Gabelträger vor/zurück**
Gabelneigung / Dreifach-Hubgerüst DZ / kaltverformt	**5000 mm**	**2200 mm**	**1556 mm**	**5644 mm**		**2 / 5 °**
	5300 mm	2300 mm	1656 mm	5944 mm		2 / 5 °
	5600 mm	2400 mm	1756 mm	6244 mm		2 / 5 °
	5900 mm	2500 mm	1856 mm	6544 mm		2 / 5 °
	6200 mm	2600 mm	1956 mm	6844 mm		2 / 5 °
	6500 mm	2700 mm	2056 mm	7144 mm		2 / 5 °
	6800 mm	2800 mm	2156 mm	7444 mm		2 / 5 °
	7100 mm	2900 mm	2256 mm	7744 mm		2 / 5 °
	7400 mm	3000 mm	2356 mm	8044 mm		2 / 5 °
	7700 mm	3100 mm	2456 mm	8344 mm		2 / 5 °
	8000 mm	3200 mm	2556 mm	8644 mm		2 / 5 °
	8300 mm	3300 mm	2656 mm	8944 mm		2 / 5 °
	8420 mm	3340 mm	2696 mm	9064 mm		2 / 5 °
	8720 mm	3440 mm	2796 mm	9364 mm		2 / 5 °
	9020 mm	3540 mm	2896 mm	9664 mm		2 / 5 °
	9410 mm	3670 mm	3026 mm	10054 mm		2 / 5 °
	9920 mm	3840 mm	3196 mm	10564 mm		2 / 5 °
	10250 mm	3950 mm	3306 mm	10894 mm		2 / 5 °

10520 mm	4040 mm	3396 mm	11164 mm	2 / 5 °
10700 mm	4100 mm	3456 mm	11344 mm	2 / 5 °

VDI-Tabelle

Stand: 05/2021

Kennzeichen	1.1	Hersteller (Kurzbezeichnung)			Jungheinrich			
	1.2	Typzeichen des Herstellers			**ETM 214**	**ETV 214**	**ETM 216**	**ETV 216**
	1.3	Antrieb			Elektro			
	1.4	Bedienung			Quersitz			
	1.5	Tragfähigkeit/Last	Q	kg	1400		1600	
	1.6	Lastschwerpunktabstand	c	mm	600			
	1.8	Lastabstand	x	mm	353	423	403	413
	1.8.1	Lastabstand, Mast vorgeschoben		mm	205			
	1.9	Radstand	y	mm	1410		1460	
Gewichte	2.1.1	Eigengewicht (inkl. Batterie)		kg	2975	3000	3110	3136
	2.3	Achslast ohne Last vorn/hinten		kg	1785 / 1190	1830 / 1170	1835 / 1275	1882 / 1254
	2.4	Achslast Gabel vor mit Last vorn/hinten		kg	481 / 3894	572 / 3828	518 / 4192	521 / 4215
	2.5	Achslast Gabel zurück mit Last vorn/hinten		kg	1531 / 2844	1628 / 2772	1649 / 3061	1658 / 3078
Räder/Fahrwerk	3.1	Bereifung			PU			
	3.2	Reifengröße, vorn			Ø 343 x 114			
	3.3	Reifengröße, hinten			Ø 285 x 100			
	3.5	Räder, Anzahl vorn/hinten (x=angetrieben)			1x / 2			
	3.7	Spurweite, hinten	b_{11}	mm	986	1136	986	1136
Grundabmessungen	4.2	Höhe Hubgerüst eingefahren (h1)	h_1	mm	2400			
	4.3	Freihub (h2)	h_2	mm	1756			
	4.4	Hub (h3)	h_3	mm	5600			
	4.5	Höhe Hubgerüst ausgefahren (h4)	h_4	mm	6244			
	4.7	Höhe Schutzdach (Kabine)	h_6	mm	2190			
	4.8	Sitzhöhe/Standhöhe	h_7	mm	1057			
	4.10	Höhe Radarme	h_8	mm	285			
	4.19	Gesamtlänge	l_1	mm	2418	2346	2418	2408
	4.19.4	Länge einschließlich Gabellänge	l_1	mm	2418	2348	2418	2408
	4.20	Länge einschließlich Gabelrücken	l_2	mm	1268	1198	1268	1258
	4.21.1	Gesamtbreite	b_1	mm	1120	1270	1120	1270
	4.21.2	Gesamtbreite	b_2	mm	1120	1270	1120	1270
	4.22	Gabelzinkenmaße	s/ e/l	x	40 x 120 x 1150			
	4.23	Gabelträger Anschlussklasse			2B			
	4.24	Gabelträgerbreite	b_3	mm	830			
	4.25	Gabelaußenabstand	b_5	mm	335			
	4.26	Breite zwischen Radarmen/Ladeflächen	b_4	mm	780	940	780	940
	4.28	Vorschub		mm	558	628	608	618
	4.32	Bodenfreiheit Mitte Radstand	m_2	mm	80			
	4.34	Arbeitsgangbreite (Palette 1000x1200 quer)	Ast	mm	2702	2652	2716	2709
	4.34.1	Arbeitsgangbreite (Palette 800x1200 längs)	Ast	mm	2757	2694	2762	2753
	4.35	Wenderadius	W_a	mm	1620		1670	
	4.37	Länge über die Radarme	L_7	mm	1780		1830	
Leistungsdaten	5.1	Fahrgeschwindigkeit mit/ohne Last (Efficiency | drivePLUS)		km/h	11 / 11 | 14 / 14			
	5.2	Hubgeschwindigkeit mit/ohne Last (Efficiency | liftPLUS)		m/s	0,38 / 0,7 | 0,51 / 0,7		0,35 / 0,7 | 0,48 / 0,7	
	5.3	Senkgeschwindigkeit mit/ohne Last (Efficiency | liftPLUS)		m/s	0,55 / 0,55 | 0,55 / 0,55			
	5.4	Schubgeschwindigkeit mit/ohne Last (Efficiency | liftPLUS)		m/s	0,18 / 0,18 | 0,22 / 0,22			
	5.7	Steigfähigkeit mit/ohne Last (Efficiency | drivePLUS)		%	9 / 13 | 9 / 13		8 / 12 | 8 / 12	

	5.8	Max. Steigfähigkeit mit/ohne Last (Efficiency | drivePLUS)	%	10 / 15 | 10 / 15			
	5.9	Beschleunigungszeit mit/ohne Last (Efficiency | drivePLUS)	s	5,3 / 5 | 4,7 / 4,3		5,4 / 5 | 4,8 / 4,3	
	5.10	Betriebsbremse		elektrisch			
E-Motor/Elektronik	6.1	Fahrmotor, Leistung S2 60 min (Efficiency | drivePLUS)	kW	6 | 8,5			
	6.2	Hubmotor, Leistung bei S3 (Efficiency | liftPLUS)	kW	13,3 | 15,5			
	6.3	Batterie nach DIN 43531/35/36		DIN 43531 B	DIN 43531 C	DIN 43531 B	DIN 43531 C
	6.4	Batteriespannung/Nennkapazität	V / Ah	48 / 465			
	6.5	Batteriegewicht	kg	750			
	6.6.1	Energieverbrauch nach EN-Zyklus (Efficiency | PLUS)	kWh/h	3,16 | 3,21		3,19 | 3,23	
	6.6.2	CO2 Äquivalent nach EN16796 (Efficiency | PLUS)	kg/h	1,7 | 1,7			
	6.7	Umschlagleistung (Efficiency | PLUS)	t/h	52,34 | 60,8		58,42 | 68,74	
	6.8.1	Energieverbrauch bei max. Umschlagleistung (Efficiency | PLUS)	kWh/h	3,08 | 4,04		3,22 | 4,11	
Sonstiges	8.1	Art der Fahrsteuerung		Mosfet/AC			
	10.1	Arbeitsdruck für Anbaugerät	bar	150			
	10.2	Ölstrom für Anbaugeräte	l/min	20			
	10.7	Schalldruckpegel nach EN12053, Fahrerohr	dB (A)	68			

- Dieses Typenblatt nach VDI-Richtlinie 2198 nennt nur die technischen Werte des Standard-Gerätes. Abweichende Bereifungen, andere Hubgerüste, Zusatzeinrichtungen usw. können andere Werte ergeben.

Efficiency: Werte Standardpaket | PLUS: Werte Leistungspaket
- VDI-Nr. 1.8: Die Batteriegröße und der Hubgerüsttyp beeinflussen den Lastabstand x
- VDI-Nr. 2.1.1: Die Batteriegröße und die Hubgerüstausführung beeinflussen das Eigengewicht und die Achslasten
- VDI-Nr. 2.3: Die Batteriegröße und die Hubgerüstausführung beeinflussen das Eigengewicht und die Achslasten
- VDI-Nr. 2.4: Die Batteriegröße und die Hubgerüstausführung beeinflussen das Eigengewicht und die Achslasten
- VDI-Nr. 2.5: Die Batteriegröße und die Hubgerüstausführung beeinflussen das Eigengewicht und die Achslasten
- VDI-Nr. 4.1: Die Hubgerüstausführung bestimmt die Neigewerte
- VDI-Nr. 4.10: Die Höhe der Radarme vergrößert sich mit einer Lastradarmabdeckung um 30 mm
- VDI-Nr. 4.19: Die Batteriegröße, der Hubgerüsttyp und die Gabellänge beeinflussen die Gesamtlänge l1
- VDI-Nr. 4.20: Die Batteriegröße und der Hubgerüsttyp beeinflussen die Länge einschließlich Gabelrücken l2
- VDI-Nr. 4.28: Die Batteriegröße und der Hubgerüsttyp beeinflussen den Vorschub l4
- VDI-Nr. 4.34.1: Die Batteriegröße und der Hubgerüsttyp beeinflussen die Arbeitsgangbreiten
- VDI-Nr. 4.34.2: Die Batteriegröße und der Hubgerüsttyp beeinflussen die Arbeitsgangbreiten
- VDI-Nr. 6.6.1: PLUS bezieht sich auf das Leistungspaket dive&liftPLUS
- VDI-Nr. 6.6.2: PLUS bezieht sich auf das Leistungspaket dive&liftPLUS
- VDI-Nr. 6.7: PLUS bezieht sich auf das Leistungspaket dive&liftPLUS
- VDI-Nr. 6.8.1: PLUS bezieht sich auf das Leistungspaket dive&liftPLUS

Zertifiziert sind die deutschen Produktionswerke in Norderstedt, Moosburg und Landsberg.

ISO 9001
ISO 14001

Jungheinrich Flurförderzeuge entsprechen den europäischen Sicherheitsanforderungen.

CE

JUNGHEINRICH